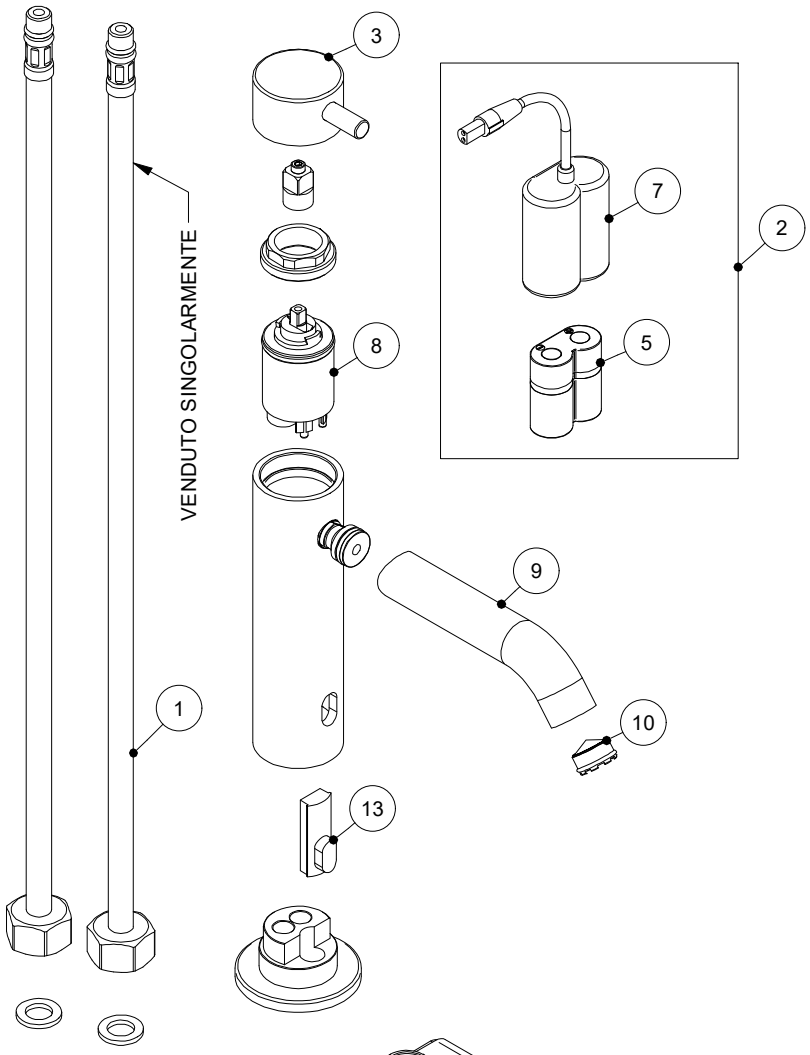

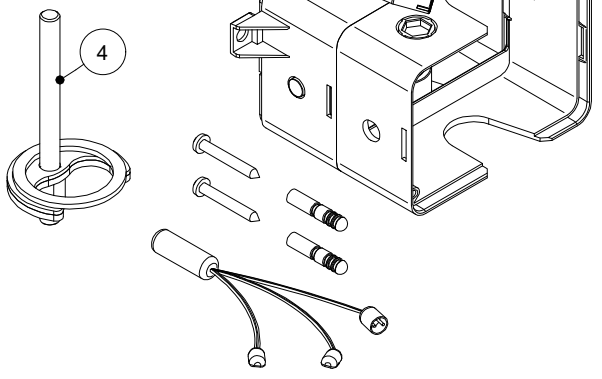

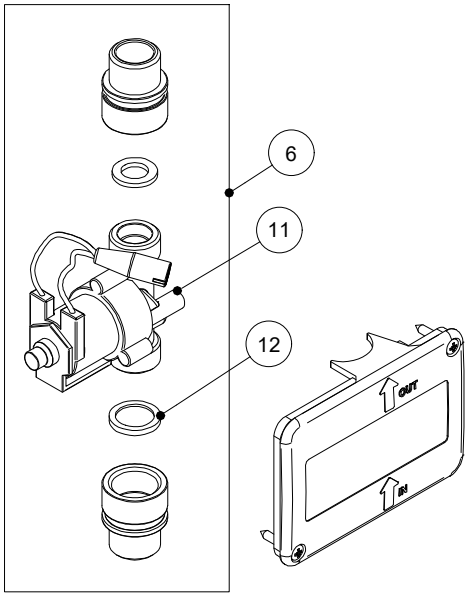

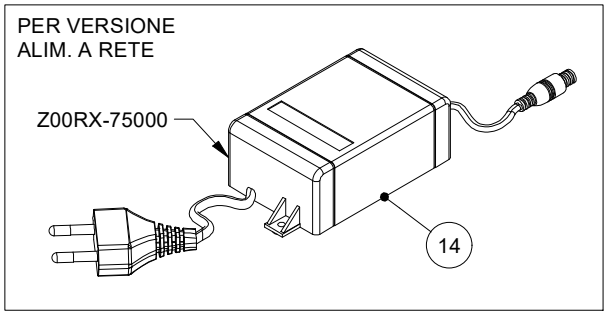

ELEMENTO	CODICE	DESCRIZIONE
1	Z00RX-16000	FLESSIBILE INOX 1/2"F X M10X1M C/NR (FLEX45-10LV10)
2	02500KAL	KIT ALIM. 6V LITIO C/CUSTODIA MORBIDA 02500CUS
3	Z01RX-A8000	MANIGLIA COMPLETA SPAZZOLATA (CM021XX0000)
4	Z01RX-A0000	KIT FISSAGGIO INOX M8 SINGOLO (AR001XX0000)
5	Z00RX-11000	BATTERIA CRP2 6V (02500BAT)
6	02812KIT	KIT ELETTROVALVOLA, GUARNIZIONE, FILTRO E RACC.
7	Z00RX-10000	CUSTODIA IN GOMMA PER BATTERIA 6V (02500CUS)
8	Z00RX-C4000	CARTUCCIA Ø25 MISCELATRICE C/DISTR. (CA002XX0000)
9	Z01RX-A1000	BOCCA EROGAZIONE INOX COMPLETA (CM012XX0000)
10	Z00RX-C1000	AERATORE MASCHIO TT CACHE' M16.5X1 LIM 1,5GPM (AERM16C-15G)
11	Z00RX-35000	ELETTROVALVOLA 6V 1/2" WATERPROOF (02812ELVK)
12	Z00RX-08000	FILTRO 1/2 C/RETE (FILTROF)
13	Z00RX-C5000	SENSORE IR RETT. OVALE PER LAVABO (CE003XX0000)
14	Z00RX-75000	ALIMENTATORE ESTERNO 220V-6V C/SPINA E CONNETTORE (02500AL6)

REVISIONE	DATA	DISEGNATO	VERIFICATO

SCALA: 1 : 3 | FOGLIO:1 /1

TRATTAMENTI SUPERFICIALI:

MATERIALE:
PESO gr :

RAGGI NON QUOTATI: R 0.3
SMUSSI NON QUOTATI: 0.5x45°

DESCR.:
MIX INFRAR. LAVABO SERIE INOX C/BOCCA
DISEGNO RICAMBI

TOLLERANZE GENERALI: ±0.1

FINITURE SUPERFICIALI 3.2 UNI ISO 1302

DATA: 24-06-22 | DIS: FRANCESCO | VER:

idral
ITALIAN PARTNER FOR WATER SOLUTIONS

DIS. NR: R358

COD.ART: I84M0-00000

DISEGNO DI PROPRIETA' IDRAL S.P.A. - VIETATA LA RIPRODUZIONE ANCHE PARZIALE SENZA PREVENTIVA AUTORIZZAZIONE